Nowodvorski LIGHTING

KARTA KATALOGOWA

MODEL OPRAWY	**EYE MOD 8937**
GRUPA KATALOGOWA	**—**
KRAJ POCHODZENIA	**MADE IN POLAND**

TYP ŹRÓDŁA ŚWIATŁA	**GU10 R50**
ŹRÓDŁA ŚWIATŁA	**Wymienne**
MAX MOC	**10W only LED**
ZAWIERA ŹRÓDŁO ŚWIATŁA	**Nie**
ILOŚĆ PUNKTÓW ŚWIETLNYCH	**1**
IP	**IP20**
PRZEZNACZENIE	**Wewnętrzna**

WYMIARY OPAKOWANIA (DŁ./SZER./WYS.)	**12cm/12cm/13.5cm**
WAGA NETTO/BR	**0,52kg/0,57kg**
METODA MONTAŻU	**Montaż podtynkowy**
KOLOR WIODĄCY/DOPEŁNIAJĄCY	**Czarny**
MATERIAŁ	**Stal lakierowana**
STYL	**Nowoczesny**
KLASA OCHRONNOŚCI	**I**
ZASILANIE	**~220-230V/50/60Hz**

5 9 0 3 1 3 9 8 9 3 7 9 4



WYMIARY

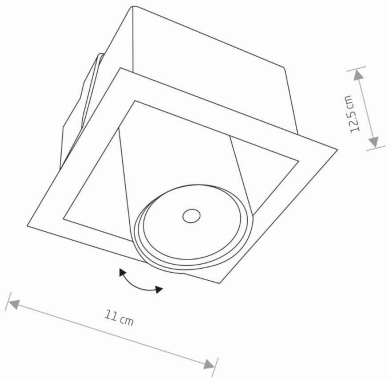

CUT OUT

KSZTAŁT OTWORU	**Kwadratowy**
WYMIARY OTWORU	**9x9.5cm**